РУКОВОДСТВО ПОЛЬЗОВАТЕЛЯ

МИНИАТЮРНАЯ ВИДЕОКАМЕРА
MDC-AH3290FDN
2 MP SONY Starvis

ФУНКЦИИ

- Матрица 1/2.8" SONY Starvis
- Объектив 3.6 мм
- Управление по UTC
- AHD (1080p) / CVBS (1280H) выбор
- AGC, ATW, DSS, BLC, D-WDR
- 2D-NR, 3D-NR
- Анти-туман, обнаружение движения, маскирование, цифровое увеличение
- 12 В постоянного тока.

◆ Внимание

- Любые изменения и модификации конструкции данного устройства, не одобренные стороной, ответственной за соответствие, могут привести к лишению пользователя прав на эксплуатацию оборудования.
- Установка должна выполняться квалифицированным персоналом с соблюдением всех местных норм.

Меры предосторожности

Не устанавливайте камеру в условиях воздействия экстремальных температур.	Используйте камеру при температурах, указанных в спецификации. Будьте особенно осторожны, чтобы обеспечить вентиляцию при работе при высоких температурах.	⊗
Не устанавливайте и не используйте камеру в условиях высокой влажности.	Это может привести к ухудшению качества изображения.	⊗
Не устанавливайте камеру в условиях неустойчивого освещения.	Сильное изменение освещения или мерцание может привести к неправильной работе камеры.	⊗
Не касайтесь передней линзы камеры.	Это одна из самых важных частей камеры. Будьте осторожны, чтобы не оставить отпечатки пальцев или грязи на крышке объектива.	⊗
Не роняйте камеру и защищайте ее от ударов.	Это может привести к возникновению неисправностей.	⚠
Не направляйте камеру на прямой яркий свет.	Может выйти из строя датчик изображения.	⊗
Не подвергайте камеру воздействию радиации.	При воздействии радиации датчик изображения может выйти из строя	⚠

СПЕЦИФИКАЦИЯ

Модель №.	**MDC-AH3290FDN**
Датчик изображений	1/2.8" SONY Starvis
Активные пиксели	1945 (Г) x 1109 (В)
Цифровое разрешение	1920 x 1080
Мин. освещенность	0.01 Лк (DSS вкл.)
Видео выход	AHD 1080p / 720p
	CVBS (PAL/NTSC)
Отношение сигнал/шум	Более 50 дБ (AGC выключено)
Объектив	3.6 мм
АРУ	Выкл. / 0 - 15
Скорость затвора	Авто / ручной (1/25 - 1/50, 000 сек.)
Повышение чувствительности	Выкл. / X2 - X30
Яркость	0 – 100
Компенсация задней засветки	Выкл / HSBLC / BLC
D-WDR	Выкл. / Вкл. (0~8) / Авто
Анти-туман	Выкл. / Авто
Баланс белого	AUTO / COLOR / B&W / EXTERN
DNR (цифровое шумоподавление)	Off / LOW / MIDDLE / HIGH
Зеркалирование	Выкл. / зеркалирование / поворот 90° / разворот 180°
Стоп-кадр	Вкл. / выкл.
Градация Четкости	0 – 10 раз
Маска конфиденциальности	4 зоны
Обнаружение движения	4 зоны
Язык	Английский / Русский
Рабочая температура	(-) 10 ~ (+) 50 ℃
Рабочая влажность	90% или менее
Мощность	12 В постоянного тока, 180 мА

Берегите камеру от дождя и не проливайте на нее жидкости.	Если она промокнет, немедленно протрите ее. Жидкости могут содержать вещества, разъедающие электронные компоненты.	⚠

⚠	Игнорирование этой информации может привести к материальным потерям и / или серьезным травмам, включая смерть.	⊗	Означает “Запрещено”.
⚠	Игнорирование этой информации может привести к материальным потерям и/или легким травмам.	⊗	Означает “Нельзя разбирать”.

- Воздействие прожектора или объекта, излучающего яркий свет, может привести к смазыванию или расплыванию изображения.
- Убедитесь, что источник питания соответствует спецификации, перед подключением его к камере.
- Источник питания (адаптер: 12 В постоянного тока). Во избежание возгорания или получения электротравмы следует использовать UL- источники питания.
- Импеданс монитора.
  Установите переключатель импеданса в стандартное положение 75 Ом. При выборе высокого импеданса изображение становится размытым. В этом случае проверьте положение переключателя импеданса монитора.

ИНФОРМАЦИЯ ДЛЯ ПОЛЬЗОВАТЕЛЯ

ВНИМАНИЕ

ВНИМАНИЕ

ЗАПРЕЩАЕТСЯ ВСКРЫВАТЬ КОРПУС (ИЛИ УДАЛЯТЬ ЗАДНЮЮ ПАНЕЛЬ). ВНУТРИ КОРПУСА НАХОДЯТСЯ ЧАСТИ, ОБСЛУЖИВАЕМЫЕ ТОЛЬКО КВАЛИФИЦИРОВАННЫМ ПЕРСОНАЛОМ.

ЭТОТ СИМВОЛ УКАЗЫВАЕТ НА ОПАСНОЕ НАПРЯЖЕНИЕ И ОПАСНОСТЬ ПОРАЖЕНИЯ ЭЛЕКТРИЧЕСКИМ ТОКОМ, ПРИСУТСТВУЮЩИМ В ДАННОМ УСТРОЙСТВЕ.

ВОСКЛИЦАТЕЛЬНЫЙ ЗНАК, ЗАКЛЮЧЕННЫЙ В РАВНОБЕДРЕННЫЙ ТРЕУГОЛЬНИК, ПРЕДУПРЕЖДАЕТ ПОЛЬЗОВАТЕЛЯ О НАЛИЧИИ ВАЖНЫХ ИНСТРУКЦИЙ ПО ЭКСПЛУАТАЦИИ И УХОДУ, СОДЕРЖАЩИХСЯ В ДОКУМЕНТАЦИИ, ПРИЛАГАЕМОЙ К УСТРОЙСТВУ.

ЗАПРЕЩАЕТСЯ ВСКРЫВАТЬ КОРПУС (ИЛИ УДАЛЯТЬ ЗАДНЮЮ ПАНЕЛЬ). ВНУТРИ КОРПУСА НАХОДЯТСЯ ЧАСТИ, ОБСЛУЖИВАЕМЫЕ ТОЛЬКО КВАЛИФИЦИРОВАННЫМ ПЕРСОНАЛОМ.

Данная маркировка на изделии, принадлежностях или документах указывает, что продукт и его электронные части не следует утилизировать вместе с бытовыми отходами в конце срока их службы. Для предотвращения возможного ущерба окружающей среде или здоровью человека в результате неконтролируемого выброса отходов отделите эти элементы от других видов отходов и утилизируйте их ответственно в целях содействия использованию материальных ресурсов. Пользователи должны обратиться либо в магазин, в котором они приобрели это изделие, или в местную администрацию для уточнения места и условий экологически безопасной утилизации. Бизнес пользователи должны связаться со своим поставщиком и проверить условия договора купли-продажи. Это изделие и электронные принадлежности не следует смешивать с другими производственными отходами.

ОПИСАНИЕ

Размеры (мм)

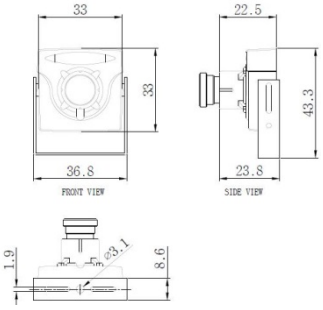

ПОДКЛЮЧЕНИЕ

Подключение к монитору

Подключайте кабель только при выключенном питании

Подключение питания

Подключите адаптер к разъему питания.

Напряжение питания и допуск: DC 12 В ± 10%

Комплектация

2.0 мегапиксельная корпусная видеокамера MDC-AH3290FDN	1 шт.
Кронштейн	1 шт.

Гарантийные обязательства

Гарантийный срок изготовителя – 12 месяцев со дня продажи

*Технические характеристики и конструкции могут быть изменены без предварительного уведомления.

MENU	SUB MENU	DETAIL-1	DETAIL-2	DETAIL-3	DETAIL-4
1. LENS	1) MANUAL				
	2) DC	(1) MODE	① INDOOR		
			② OUTDOOR	ⓐ MIN SHU	1/50
				ⓑ MAX SHU	1/200~1/50000
				ⓒ RETURN	ⓐ RET
					ⓑ SAVE&END
		(2) IRIS SPEED	0 ~ 15		
		(3) RETURN	① RET		
			② SAVE&END		
2. EXPOSURE	1) SHUTTER	(1) AUTO			
		(2) FLK			
		(3) 1/50 ~ x30			
	2) AGC	0 ~ 15			
	3) SENS-UP	(1) OFF			
		(2) AUTO	① SENS-UP	x2 ~ x30	
	4) BRIGHTNESS	0 - 100			
	5) D-WDR	(1) OFF			
		(2) ON	① LEVEL	0 ~ 8	
		(3) AUTO			
	6) DEFOG	(1) OFF			
		(2) AUTO	① POS/SIZE		
			② GRADATION	0 ~ 2	
			③ DEFAULT		
			④ RETURN	ⓐ RET	
				ⓑ SAVE&END	
	7) RETURN	(1) RET			
		(2) SAVE&END			
3. BACKLIGHT	1) OFF				
	2) BLC	(1) LEVEL	① HIGH		
			② MIDDLE		
			③ LOW		
		(2) AREA			
		(3) DEFAULT			
		(4) RETURN	① RET		
			② SAVE&END		
	3) HSBLC	(1) SELECT	AREA	1 ~ 4	
		(2) DISPLAY	① ON		
			② OFF		
		(3) BLACK MASK	① ON		
			② OFF		
		(4) LEVEL	0 ~ 100		
		(5) MODE	① ALL DAY		
			② NIGHT	ⓐ AGC LEVEL	0 - 255
				ⓑ RETURN	ⓐ RET
					ⓑ SAVE&END
		(6) DEFAULT			
		(7) RETURN	① RET		
			② SAVE&END		
4. WHITE BAL	1) ATW				
	2) AWC	(1) SET			
	3) INDOOR				
	4) OUTDOOR				
	5) MANUAL	(1) BLUE	0 ~ 100		
		(2) RED	0 ~ 100		
		(3) RETURN	① RET		
			② SAVE&END		
	6) AWB				

MENU	SUB MENU	DETAIL-1	DETAIL-2	DETAIL-3	DETAIL-4
5. DAY&NIGHT	1) COLOR				
	2) B/W	(1) BURST	① ON		
			② OFF		
		(2) IR SMART	① ON	ⓐ LEVEL	0 ~ 15
				ⓑ AREA	
				ⓒ RETURN	ⓐ RET
					ⓑ SAVE&END
			② OFF		
	3) EXT	(1) D -> N(DELAY)	0 ~ 60		
		(2) N -> D(DELAY)	0 ~ 60		
		(3) RETURN	① RET		
			② SAVE&END		
	4) AUTO	(1) D -> N(AGC)	1 ~ 255		
		(2) D -> N(DELAY)	0 ~ 60		
		(3) N -> D(AGC)	1 ~ 255		
		(4) N -> D(DELAY)	0 ~ 60		
		(5) RETURN	① RET		
			② SAVE&END		
6. NR	1) 2DNR	(1) HIGH			
		(2) MIDDLE			
		(3) LOW			
		(4) OFF			
	2) 3DNR	(1) HIGH			
		(2) MIDDLE			
		(3) LOW			
		(4) OFF			
	3) RETURN	(1) RET			
		(2) SAVE&END			
7. SPECIAL	1) CAM TITLE	(1) OFF			
		(2) ON			
	2) D-EFFECT	(1) FREEZE	① OFF		
			② ON		
		(2) MIRROR	① OFF		
			② MIRROR		
			③ V-FLIP		
			④ ROTATE		
		(3) NEG. IMAGE	① OFF		
			② ON		
		(4) RETURN	① RET		
			② SAVE&END		
	3) MOTION	(1) OFF			
		(2) ON	① SELECT	AREA	1 - 4
			② DISPLAY	ⓐ ON	
				ⓑ OFF	
			③ SENSITIVITY	0 ~ 100	
			④ COLOR	ⓐ GREEN	
				ⓑ BLUE	
				ⓒ WHITE	
				ⓓ RED	
			⑤ TRANS	ⓐ 1.00	
				ⓑ 0.75	
				ⓒ 0.5	
				ⓓ 0.25	

MENU	SUB MENU	DETAIL-1	DETAIL-2	DETAIL-3	DETAIL-4
7. SPECIAL	3) MOTION	(2) ON	⑥ ALRAM	ⓐ VIEW TYPE	ⓐ ALL
					ⓑ OFF
					ⓒ BLOCK
					ⓓ OUTLINE
				ⓑ OSD VIEW	ⓐ ON
					ⓑ OFF
				ⓒ ALRAM OUT.	ⓐ ON
					ⓑ OFF
				ⓓ ALRAM SIG.	ⓐ HIGH
					ⓑ LOW
				ⓔ TIME	0 - 15
				ⓕ RETURN	ⓐ RET
					ⓑ SAVE&END
			⑦ DEFAULT		
			⑧ RETURN	ⓐ RET	
	4) PRIVACY	(1) OFF			
		(2) ON	① SELECT	AREA	1 - 4
			② DISPLAY	ⓐ COLOR	
				ⓑ OFF	
				ⓒ MOSAIC	
				ⓓ INV	
			③ COLOR	ⓐ WHITE	
				ⓑ BLACK	
				ⓒ RED	
				ⓓ BLUE	
				ⓔ YELLOW	
				ⓕ GREEN	
				ⓖ CYAN	
				ⓗ USER	
			④ TRANS.	0.25 ~ 1.00	
			⑤ DEFAULT		
			⑥ RETURN	ⓐ RET	
				ⓑ SAVE&END	
	5) LANGUAGE	ENG/CHN1,2/GER/FRA/ITA/SPA/POL/RUS/POR/NED/TUR			
	6) DEFAULT	(1) LIVE DPC	① OFF		
			② ON	ⓐ AGC LEVEL	0 - 255
				ⓑ LEVEL	0 - 100
				ⓒ RETURN	ⓐ RET
					ⓑ SAVE&END
		(2) WHITE DPC	① OFF		
			② ON	ⓐ POS/SIZE	
				ⓑ START	
				ⓒ DPC VIEW	ⓐ ON
					ⓑ OFF
				ⓓ LEVEL	0 - 60
				ⓔ AGC	0 - 14
				ⓕ SENS-UP	x2 - x30
				ⓖ RETURN	ⓐ RET
					ⓑ SAVE&END
		(3) BLACK DPC	① OFF		
			② ON	ⓐ POS/SIZE	
				ⓑ START	
				ⓒ DPC VIEW	ⓐ ON
					ⓑ OFF
				ⓓ LEVEL	0 - 100
				ⓔ RETURN	ⓐ RET
					ⓑ SAVE&END
		(4) RETURN	① RET		
			② SAVE&END		

MENU	SUB MENU	DETAIL-1	DETAIL-2	DETAIL-3	DETAIL-4
7. SPECIAL	7) RS485	(1) CAM ID	0 ~ 255		
		(2) ID DISPLAY	① OFF		
			② ON		
		(3) BAUDRATE	38400, 19200, 9600, 4800, 2400		
		(4) RETURN	① RET		
			② SAVE&END		
	8) RETURN	(1) RET			
		(2) SAVE&END			
8. ADJUST	1) SHARPNESS	(1) AUTO	① LEVEL	0 ~ 10	
			② START AGC	0 ~255	
			③ END AGC	0 ~255	
			④ RETURN	ⓐ RET	
				ⓑ SAVE&END	
		(2) OFF			
	2) MONITOR	(1) LCD	① GAMMA	ⓐ USER	
				ⓑ 0.45 ~ 1.00	
			② BLUE GAIN	0 ~ 100	
			③ RED GAIN	0 ~ 100	
			④ RETURN	ⓐ RET	
				ⓑ SAVE&END	
		(2) CRT	① BLACK LEVEL	0 ~ 60	
			② BLUE GAIN	0 ~ 100	
			③ RED GAIN	0 ~ 100	
			④ RETURN	ⓐ RET	
				ⓑ SAVE&END	
	3) LSC	(1) OFF			
		(2) ON			
	4) VIDEO. OUT	(1) NTSC			
		(2) PAL			
	5)RETURN [COMET]	(1) RET [OFF]			
		(2) SAVE&END [ON]			
9. EXIT	1) SAVE&END				
	2) RESET				
	3) NOT SAVE				